Content

Krykkeholder, armlene I Crutch fitting, under armrests 3
Abduksjonspute, ståfunksjon I Knee-support Pad, stand up 5
Armlene, innfestning I Armrest, fastner 7
Bord, nedfellbart I Tray, swingaside 11
Feste, ryggsekk/kurv I Mounting bracket, backpack/basket 13
Feste ryggsekk/kurv I Mounting bracket, backpack/basket 15
Hoftebelter I Hip safety belts 17
Hovedstrømsbryter I Main circuit switch 19
Joystick, feste, standard I Joystick, fastner, standard 21
Krykkeholder, reimlåsning I Crutch fitting w/strap 23
Ledsagerstyring 2 Balder F/L I Attendant control 2 Balder F/L 25
Ledsagerstyring nødstopp I Att. control, emergency stop 27
Lys og blinklys I Lights and indicators 29
Nødstoppbryter I Emergency stop switch 31
Oppgr.sett stolfeste F/J/L I Upgrade kit, clamp down, F/L/J 33
Emblem, refleks F/J/L, sett I Emblem, reflective F/L/J, set 37
Rullestolfeste I Clamp down unit 39
Rygg, chassis, glidefunksjon I Back, chassis, anti shear 43
Setestabilisering I Seat stabilizer 45
Speil, Balder F/L/J I Mirror, Balder F/L/J 47
Støtteputer, kne/lår I Suport pads, knee/thighs 49
Støtteputer rygg I Support pads, seat back 51
Timeteller Balder F/L/J I Hourcounter, Balder F/L/J 53

Monteringsanvisning / Fitting instruction
Etac Balder

Krykkeholder, armlene I Crutch fitting, under armrests

10.08.2009

HP20071091	Krykkeholder, armlene, 1 krykke	Crutch fitting, under armrests 1 crutch
HP20071092	Krykkeholder, armlene, 2 krykker	Crutch fitting, under armrests 2 crutches

NO Løsne skruene som fester armleneskinnen til armlenerøret. Plasser braketten for krykkeholdere mellom armleneskinnen og armlenerøret. Skru fast braketten for krykkeholder og armleneskinnen.

EN Undo the screws so that the pad is loosened from the fixing bracket. Place the crutch fitting bracket between the arm rest pad and the fixing bracket. Tighten the screws.

Abduksjonspute, ståfunksjon I Knee-support Pad, stand up

10.08.2009

HP20071128	Abduksjonspute, Ståfunksjon, Balder J	Knee-support Pad, Balder J240, complete
HP20071130	Abduksjonspute, Ståfunksjon, Comfort 1-2	Knee-support Pad, Comfort 1-2, complete
HP20071132	Abduksjonspute, Ståfunksjon, Comfort 3-6	Knee-support Pad, Comfort 3-6, complete
HP20071129	Abduksjonspute, Ståfunksjon, m/bil lås, J240	Knee-support Pad w/ auto lock, J240
HP20071131	Abduksjonspute, Ståfunksjon, m/bil lås,Comfort 1-2	Knee-support Pad w/ auto lock, Comfort 1-2
HP20071133	Abduksjonspute, Ståfunksjon, m/bil lås,Comfort 3-6	Knee-support Pad w/ auto lock, Comfort 3-6

Abduksjonspute, ståfunksjon, m/billås, J240 I Knee-support, Pad w/auto lock, J240

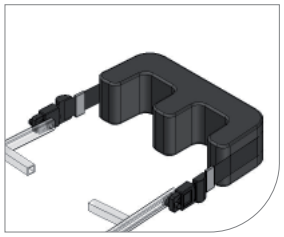

Abduksjonspute, ståfunksjon, m/billås, Comfort 1-6 I Knee-support, Pad w/auto lock, Comfort 1-6

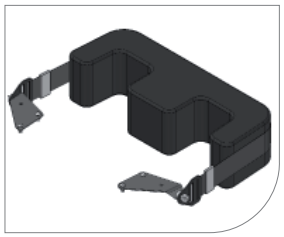

Abduksjonspute, ståfunksjon, Balder J I Knee-support, Pad, J240

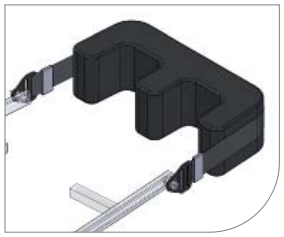

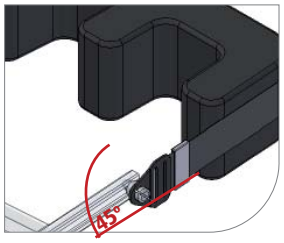

Abduksjonspute, ståfunksjon, Comfort 1-6 I Knee-support, Pad, Comfort 1-6

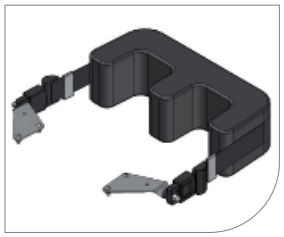

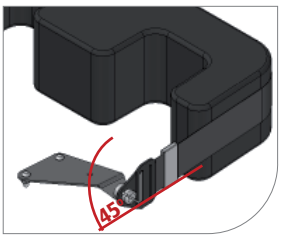

NO

Abduksjonspute, ståfunksjon, Balder J

Reimkrokfester monteres i festeskinner langs setechassis, festes med medfølgende festemutter.

Ved montering av billåser, bruk samme fremgangsmåte. Husk å bore hull i skinner og bruk gjennomgående skrue.

Abduksjonspute, ståfunksjon, Comfort 1-6

Festebraketter festes i seterammen. Dersom setechassis er comf. 4, skal de ferdig borede hullene i seterammen brukes. Dersom setechassis er av annen størrelse, må det bores hull.

Ved montering av reimkrokfeste og abduksjonspute er det viktig at reimkrokfestet monteres slik at låsepinnen står i 45° bakover , med den bredeste delen ned.

Når låsepinnen står i låst posisjon, er abduksjonsputen klar for bruk av ståfunksjon.

For å løse ut abduksjonsputen, skyv låsepinnen inn og opp i nedkant. Låsepinnens tyngdepunkt endres slik at den blir stående rett ut som en forlengelse av reimkrokfestet.

Abduksjonsputen kan nå tas av.

EN

Knee-support pad, Balder J240

Mount the straphook anchore for the knee-support in the profiles under the seat frame. Sequre with the enclosed lock nuts.

When mounting auto lock, use the same procedure as mentioned above. Remember to drill holes in the profiles and use through screw.

Knee-support pad, Comfort 1-6

The fixing brackets should be mounted in the seat frame. If the seat chassis is comf. 4, one should make use of the pre-drilled holes in the seat frame.

If the seat chassis has another measurement, one must drill the holes.

It is important to mount the anchore straphook so that the lock pin is pointing 45° backwards, with the round tip up and the widest part facing down. The lock pin is now in locked position, and the knee brace is correctly mounted to use the stand up function.

To release the knee brace, flip the lock pin out by touching the lock pin from below.

The lock pin is now in a horizontal position, and the knee brace can be released by unhooking it from the straphook anchor. It is now possible to remove the knee brace.

Monteringsanvisning / Fitting Instruction
Etac Balder

Armlene, innfestning I Armrest, fastner

10.08.2009

HP20071037	Armlene, innfestning, Oppvippbare, Comfort 1-2	Armrest fastner, flip-up Comfort 1-2
HP20071038	Armlene, innfestning, Oppvippbare, Comfort 3-4	Armrest fastner, flip-up Comfort 3-4
HP20071039	Armlene, innfestning, Oppvippbare, Comfort 5-6	Armrest fastner, flip-up Comfort 5-6
HP20071040	Armlene, innfestning, Oppvipp, Høydejus. Comf. 1-2	Armrest fastner, flip-up, height adj. Comfort 1-2
HP20071041	Armlene, innfestning, Oppvipp, Høydejus. Comf. 3-4	Armrest fastner, flip-up, height adj. Comfort 3-4
HP20071042	Armlene, innfestning, Oppvipp, Høydejus. Comf. 5-6	Armrest fastner, flip-up, height adj. Comfort 5-6
HP20071046	Armlene, innfestning, Oppvippbare, Recaro	Armrest fastner, flip-up, Recaro
HP20071047	Armlene, innfestning, Oppvipp, Høydejust. Recaro	Armrest fastner, flip-up, height adj. Recaro

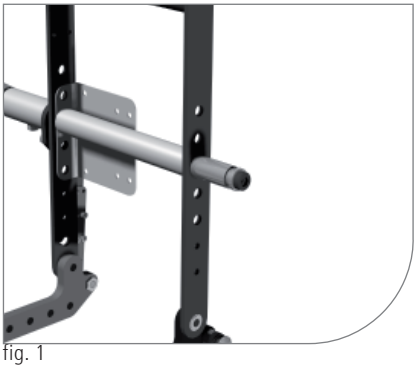
fig. 1

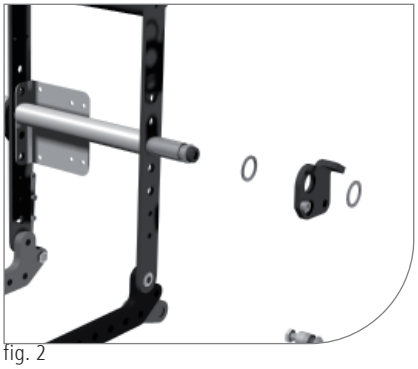
fig. 2

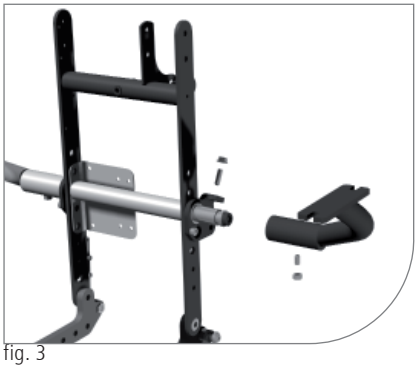
fig. 3

fig. 4

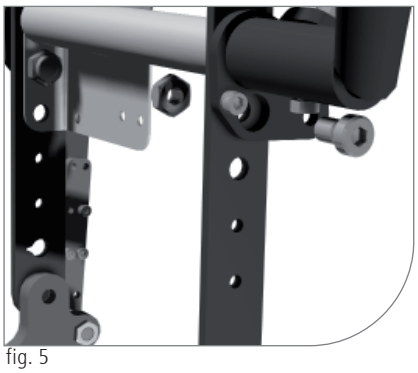
fig. 5

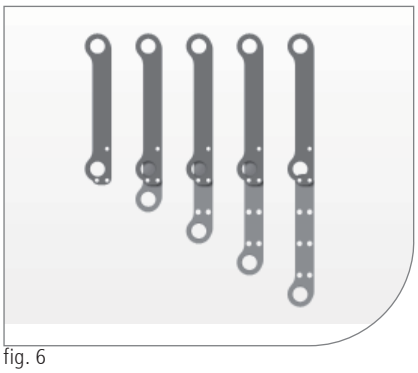
fig. 6

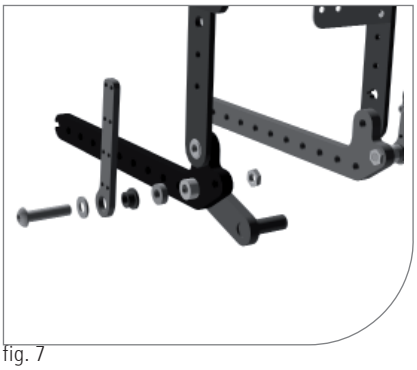
fig. 7

fig. 8

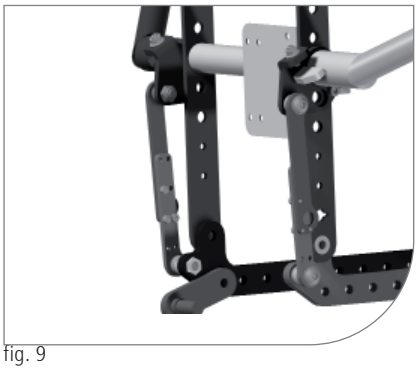
fig. 9

Monter akseltapper til armlene i riktig høyde. Ref fig 1

Plasser en kobberskive, festeplate, enda en kobberskive og armlenerøret inn på akseltappen. NB! Festeplaten og armlenerøret er forskjellig i høyre og venstre versjon. Ref fig 2.

Sett inn settskruen i armlenerøret på en slik måte at armlenerøret kan vippes opp men ikke fjernes fra akseltappen. Monter låsemutteren. Sjekk om armlenerøret fortsatt lar seg vippe opp. Monter stoppeskrue for armlenerøret i oppvippet posisjon. Ref fig 3. Dette gjøres på begge sider.

NB! Dette pkt gjelder bare høydejusterbare armlener: Sett brakett, høydejustering inn i armlenerøret i riktig høyde. Brakett, høydejustering festes med låsespaken. Dette gjøres på begge sider. Ref fig 4

Ved å montere settskrue inn i festebraketten, kan man justere vinkelen på armlenerøret slik at den blir passende.

NB! Husk å bruke låsemutter. Ref fig 3.

Armlener til ståfunksjon:

Fest festebraketten til ryggrammen ved å montere M10 skrue og mutter på begge sider. Ref fig 5.

Armlener til tiltfunksjon:

Ved tiltfunksjon må det monteres paralellstag. Montering av disse er avhengig av hvilken høydeposisjon armlenerørene er montert. Ref fig 6. Fra høyre til venstre på figuren illustrerer armlenerør montert i laveste til høyeste posisjon. Figuren viser montering på venstre side. Høyre side monteres speilvendt.

Stag nedre festes i brakett feste av rygg med tilhørende hylser og skruer. Husk å benytte kontramutter. Ref fig 7.

NB! Dette punktet gjelder ved montering av paralellstag der armlenerørene er montert i nederste posisjon: I dette tilfellet brukes kun stag nedre. Til øvre feste av staget brukes skruer og hylser som fig 8 bortsett fra at den innerste 5 mm hylsen ikke benyttes. Ref fig 8

Stag øvre festes til festebraketten med tilhørende hylser, skruer og mutter. Ref fig 8.

Paralellstagene settes sammen med 3 stk M4 skruer. Ref fig 9.

Install shaft extensions for arm rest in correct height. Ref. fig 1

Place a copper disk, clamping plate, another copper disk and the arm rest pipe onto the shaft extension. NB! The left and right versions of the clamping plate and the arm rest pipe are different. Ref. fig 2

Put the set screw in the arm rest pipe in a way that enables the arm rest pipe to tilt upwards, but not to be removed from the shaft extension. Install the lock nut. Check if the arm rest pipe still can be tilted upwards. Install set screw for the arm rest pipe in tilted position. Ref fig 3

This is done on either side.

NB! This stage is only regarding height adjustable arm rests: Put the height adjusting bracket into the arm rest pipe in the correct height. The height adjusting bracket is fastened with the latch lever. This is done on either side. Ref fig 4

By installing the set screw in to the mounting bracket, you can adjust the angle of the arm rest pipe so it is suitable.

NB! Remember to use the lock nut. Ref. fig 3

Armrests for standing function:

Fasten the mounting bracket to the back frame by installing M10 screw and nut on both sides. Ref fig 5

Armrests for tilting function:

On tilting function, tie rod must be installed. The installation of these rods is dependent on the height of which the arm rest pipes have been installed. Ref fig 6. From right to left on the figure, there is an illustration of the arm rest pipes installed in the lowest to the highest position. The figure illustrates installation on the left hand side. The right side is installed in reverse.

The lower bar is fastened in the bracket clamp on the back with the covers and screws belonging to it. Remember to use the counter nut. Ref fig 7

NB! This stage is regarding installation of tie rod where the arm rest pipes are installed in the bottom position. In this case, only the bottom bar is used. For the upper fastening of the bar, screws and covers are used as in figure 8, except from the inner 5 mm tube which is not to be used. Ref fig 8

The upper bar is fastened to the mounting bracket with the covers, screws and nuts belonging to it. Ref fig 8

The tie rods are put together with 3 M4 screws. Ref fig 9

Monteringsanvisning / Fitting Instruction
Etac Balder

Bord, nedfellbart I Tray, swingaside

10.08.2009

HP20071081-90 Bord, nedfellbart, Balder

Tray, F/L, swingaside, Balder

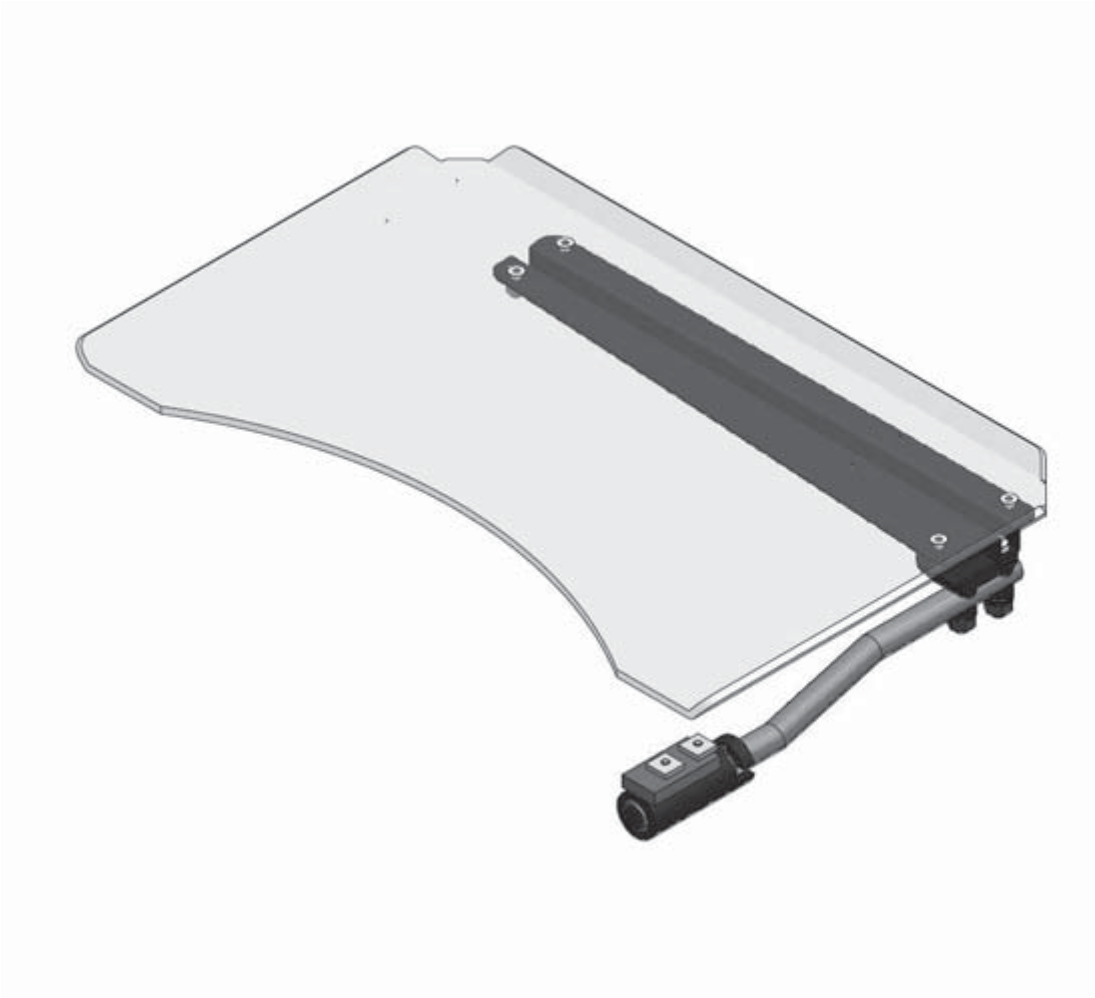

NO

Ta av festeenheten som sitter på røret til bordet.
Skru ut firkantmuttrene så mye at det er mulig å tre dem inn på armleneskinnen.
Skru fast festeeneheten.
Sett røret til bordet inn i festeenheten. Pass på at skruehodet på røret sklir inn i sporet på festeenheten.

EN

Remove the fixing unit attached to the pipe mounted on the tray.
Unscrew the square nuts so that it is possible to slide them into the furrow.
Screw the fixing unit on.
Put the tray's pipe into the fixing unit and make sure the top of the screw is fitted in the trace on the fixing unit.

Monteringsanvisning / Fitting Instruction
Etac Balder

Feste, ryggsekk/kurv I Mounting bracket, backpack/basket

10.08.2009

HP20071098 Feste, Ryggsekk/Kurv, Balder F/L

Mounting bracket, backpack/basket Balder F/L

NO Ta av ryggkappe. Skru fast festet i ryggrammen. Skjær spor for feste i ryggkappen. Sett ryggkappe tilbake på stol.

EN Remove the back cover. Fix the bracket to the chair's back frame. Cut out holes in the back cover. Put the back cover on to the chair.

Monteringsanvisning / Fitting Instruction
Etac Balder

Feste ryggsekk/kurv I Mounting bracket, backpack/basket

10.08.2009

HP20071099 Feste, ryggsekk/kurv, Balder J

Mounting bracket, backpack/basket Balder J

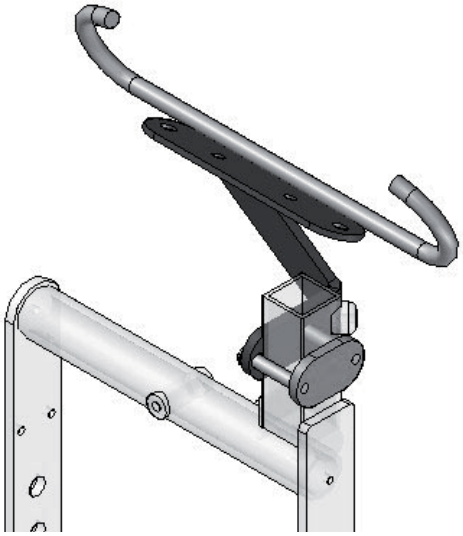

NO Festet "tres ned på" firkantrøret.
Fest skruer som vist på illustrasjonen.

EN Put the fixing bracket on the square tube.
Fix the screws as shown in the illustration.

Monteringsanvisning / Fitting Instruction
Etac Balder

Hoftebelter I Hip safety belts

10.08.2009

HP20071101	Belte, Hofte m/minirulle, Balder F/L	Belte, Hofte m/minirulle, Balder F/L
HP20071104	Belte, Hofte m/bil lås	Belt, hip safety w/auto lock

Hoftebelte med billås I Hip safety belt with auto lock

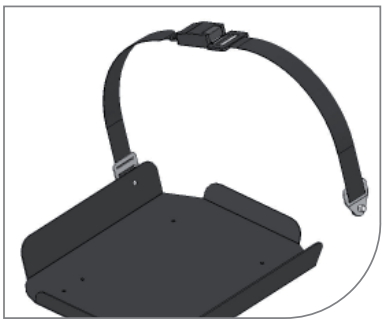

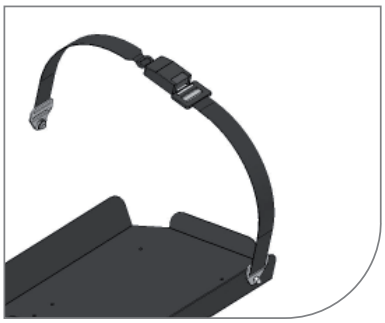

Hoftebelte med minirulle og billås I Hip safety belt with reel and auto lock

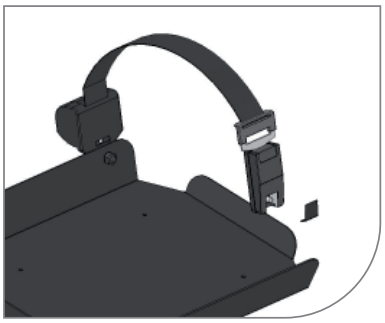

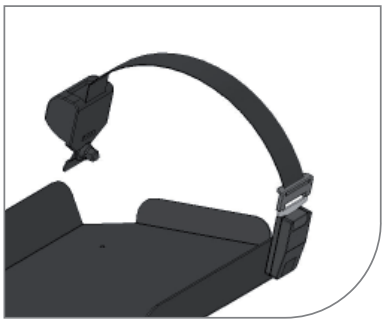

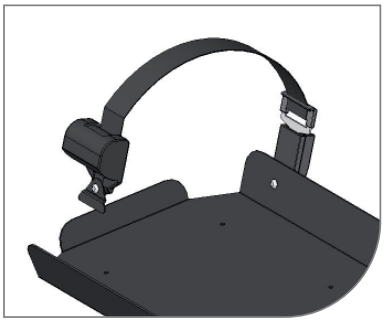

NO

Ta ut setepute.
Beltet skal monteres bak på setechassis.

Hoftebelte ned billås:
Bor hull for innfestning: Ø6
Montér belte- skruer som er medsendt: M6

Beltet justeres ved å dra i enden på beltet.

Hoftebelte med minirulle og billås:
Bor hull for innfestning: Ø8
Montér belte- skruer som er medsendt: M8

Beltet justeres ved å dra ut beltet, og låse det. Lengden tilpasses kroppen ved at beltet dras inn i snella til det sitter riktig på kroppen.

Beltene låses ved å sette sammen låsen til det klikker.
Beltet frigis ved å trykke inn rød knapp.

Test beltet.

EN

Remove the seat cushion.
The belt should be mounted to the rear of the seat chassis.

Hip safety belt with auto lock:
Drill hole for the fastening point: Ø6
Mount the screws for belt that are enclosed: M6

The belt is adjusted by pulling the belt end.

Hip safety belt with reel and auto lock:
Drill hole for the fastening pont: Ø8
Mount the screws for belt that are enclosed: M8

The belt is adjusted by pulling out the belt and locking it. The belt will then roll itself up so it fits your body.

The belts are locked by putting together the two ends till it clicks.
The belt is opened by pressing the red button.

Test the belt.

Monteringsanvisning / Fitting Instruction
Etac Balder

Hovedstrømsbryter I Main circuit switch

10.08.2009

HP20071134	Hovedstrømsbryter, Balder F/J	Main circuit switch, Balder F/J
HP20071135	Hovedstrømsbryter, Balder L	Main circuit switch, Balder L

Balder Finesse/ Junior

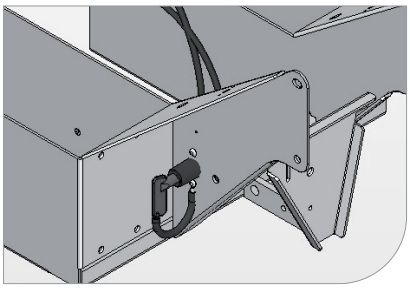

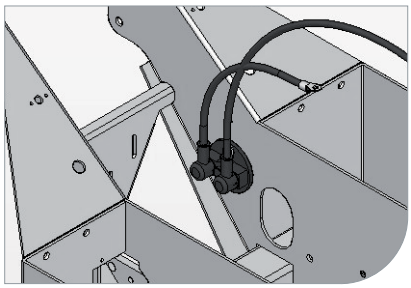

Balder Liberty

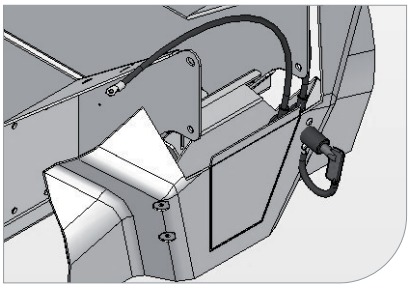

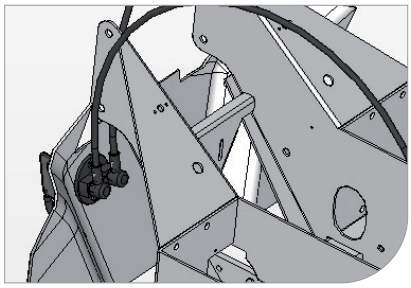

NO

Bor et hull på Ø24mm på venstre side av chassiset bak batterikassen. Hullet skal være 30mm foran og 48mm over hullet til hovedsikring.

Sett hovedbryteren inn i hullet, merk av feste-hullene på chassiset og bor disse med Ø6mm bor.

Skru fast hovedbryteren, husk å feste nøkkelen til hovedbryteren.

Bytt ut kabelen som går fra den nærmeste batteripolen, med den lengste av de vedlagte kablene.

Ta av kabelen, som du løsnet fra batteripolskoen, ved hovedsikkringen.

Monter den korteste vedlagte kabelen mellom hovedbryter og hovedsikkring.

Sett på de vedlagte beskyttelseshettene.

EN

Drill a 24mm hole in the left side of the chassis, behind the battery box.
The hole should be located 30mm in front of and 48mm above the hole for the master fuse.

Put the main switch into the hole, mark the mounting holes on the chassis and drill these using a 6mm drill-bit.

Attach the main switch, remember to fasten the key to the main switch.

Replace the cable from the closest battery electrode with the longest of the enclosed cables.

Mount the shortest of the enclosed cables between the main switch and the main fuse.

Refit the protective hoods.

Monteringsanvisning / Fitting Instruction
Etac Balder

Joystick, feste, standard I Joystick, fastner, standard

10.08.2009

HP20071071	Joystick feste, Standard DX-G80/DX-G90	Joystick fastner, Standard DX-G80/DX-G90
HP20071072	Joystick feste, Standard DX-REM34	Joystick fastner, Standard DX-REM34

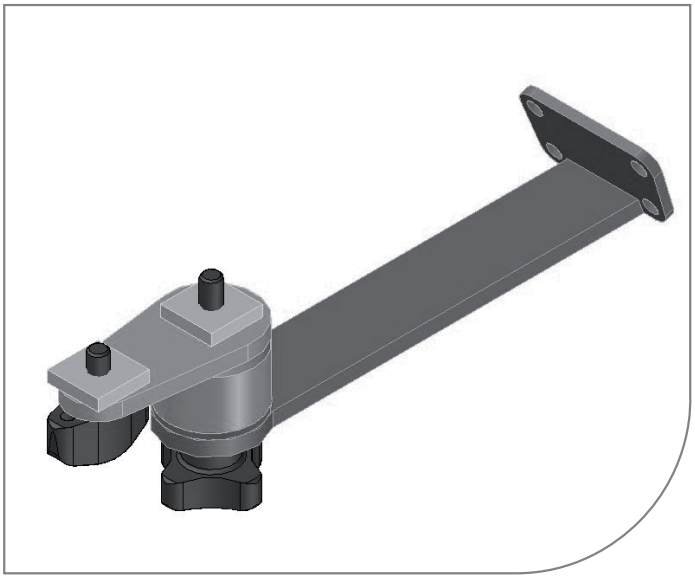

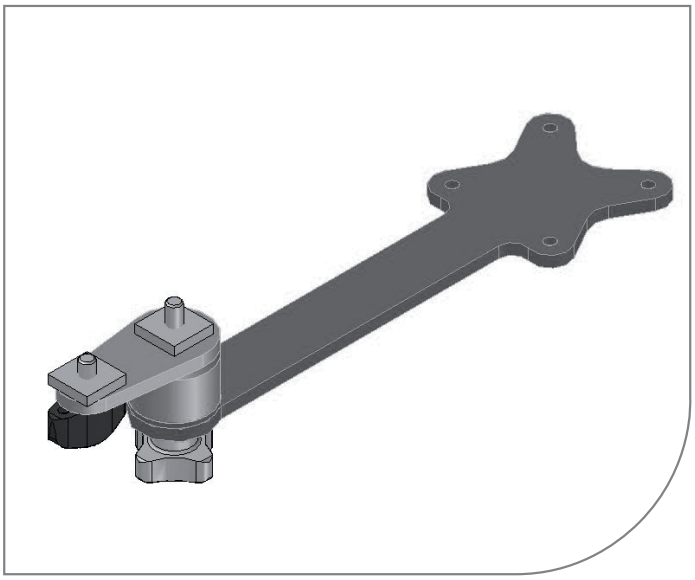

NO

Løsne firkantmuttrene slik at det er mulig å tre firkantmuttrene inn i det nederste sporet på armleneputen

Juster slik at joysticken blir satt i riktig posisjon

Skru fast både vingeskruen og låserattet.

EN

Loosen the square nuts so that it is possible to slide them into the lowest furrow on the armrest pad.

Adjust so that the joystick is in the correct position.

Fasten the wing nut and the lock wheel.

Monteringsanvisning / Fitting Instruction
Etac Balder

Krykkeholder, reimlåsning I Crutch fitting w/strap

10.08.2009

HP20071093 Krykkeholder, Armlene,Reimlåsning, 2 krykker Crutch fitting, w/strap 2 crutch

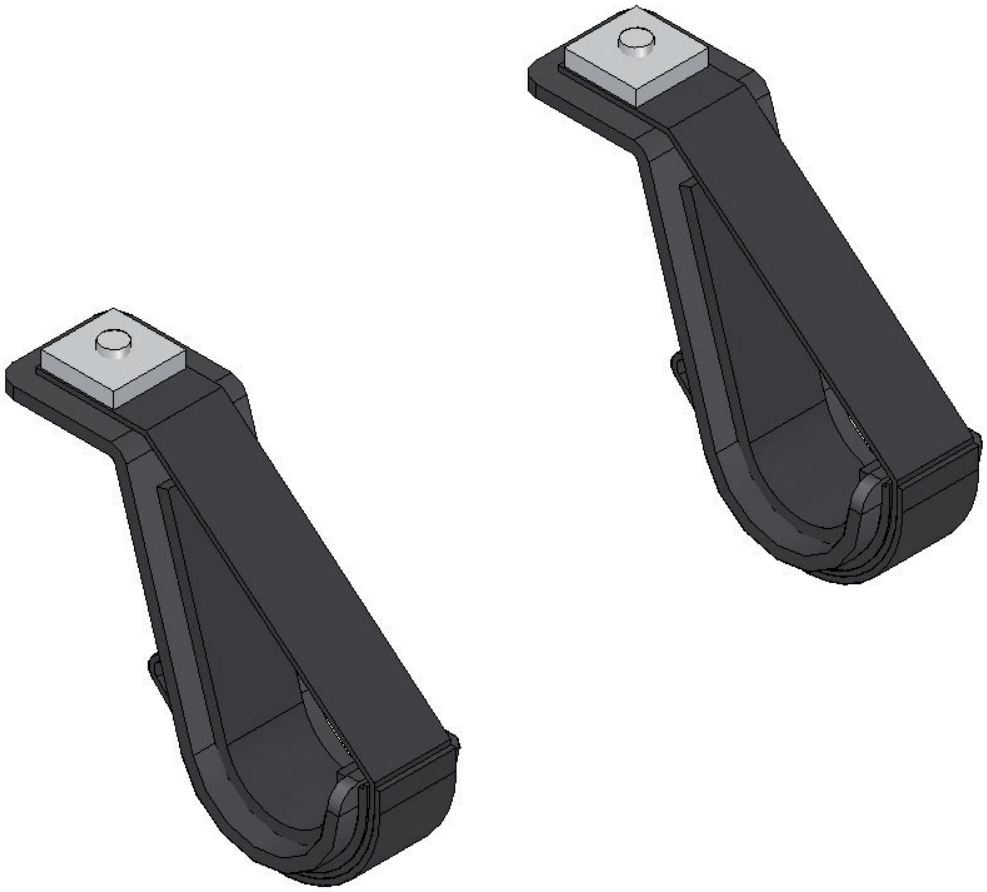

NO Ta av armlenene. Firkantmutterne skyves inn i sporet på armleneskinnen. Skru fast brakettene til kykke-holderne. Sett armlenet tilbake på plass, skru fast.

EN Remove the armrests. Slide the square nuts into the armrest rail. Tighten the crutch fitting brackets. Put the armrest back on to the chair and tighten the screws.

Monteringsanvisning / Fitting Instruction
Etac Balder

Ledsagerstyring 2 Balder F/L I Attendant control 2 Balder F/L

10.08.2009

HP20071067 Ledsagerstyring 2 Balder F/L

Attendant control 2 Balder F/L

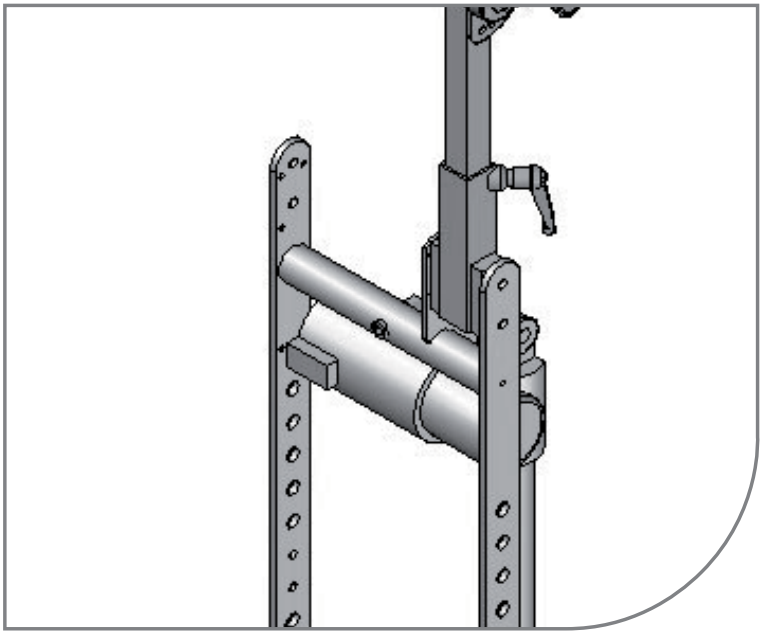

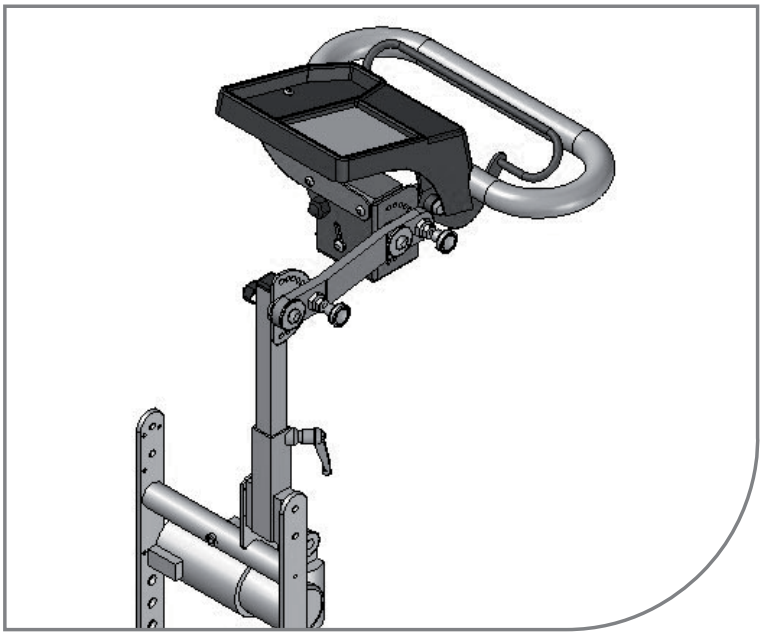

NO

Løsne ryggkappen på rullestolen.
Denne er skrudd fast med 2 skruer, en på hver side av ryggkappen.

Skru fast braketten for innfestning av ledsagerstyringen. Denne skrues fast med 4 skruer til ryggrammen på rullestolen.

Skjær ut spor i ryggkappen slik at braketten for innfestning av ledsagerstyring får plass.

Monter kabelbru, på høyre side av CLAM.Koble ut kabel fra joystick på CLAM, denne kobles til kabelbru.
Kort kabel (30 cm) kobles til kabelbru og til CLAM.
Kabel fra løst panel kobles til kabelbru.
Riktig kjøre-program til rullestolen må programeres.
NB!! Rullestolen prøvekjøres,(alle bevegelser) kontroller at ikke kabler kommer i klem, slik at de kan bli skadet.

Ryggkappen kan nå settes på plass igjen og skrues fast.
Sett på plass resten av ledsagerstyringen. Skru fast med låsespaken.

EN

Loosen the back cover.
This is fastened with two screws, one on each side of the cover.

Fasten the fixing bracket for the attendant control. This shall be fastened to the back frame of the wheelchair with four screws.

Make a cut out, to fit the fixing bracket, in the back cover.

Mount cable rack on the right side of the clam. Disconnect the cable from the joystick on the clam, and connect this to the cable rack. Connect the short cable (30cm) to the cable rack and the clam.
Connect the cable from the separate panel to the cable rack. Correct driving programme must be programmed.
NB!! Test-drive the wheelchair (all functions) checking that no cables are squeezed and in danger of beeing wrecked.

The back cover can now be put back on again and fastened. Attach the rest of the attendant control.
Fasten with the latch lever.

Monteringsanvisning / Fitting Instruction
Etac Balder

Ledsagerstyring nødstopp I Att. control, emergency stop

10.08.2009

HP20071066 Ledsagerstyring, Nødstopp

Attendant control, Emergency stop switch

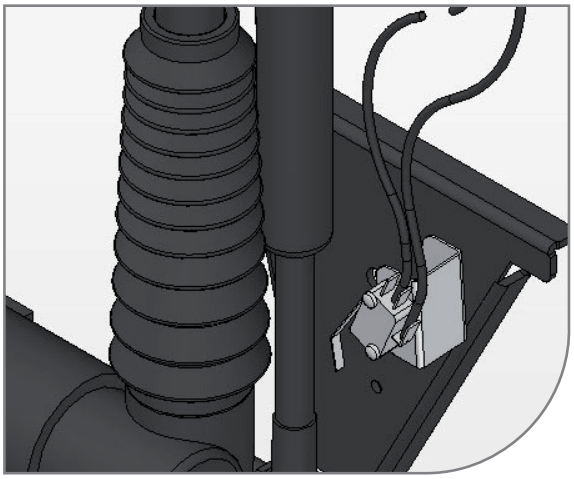

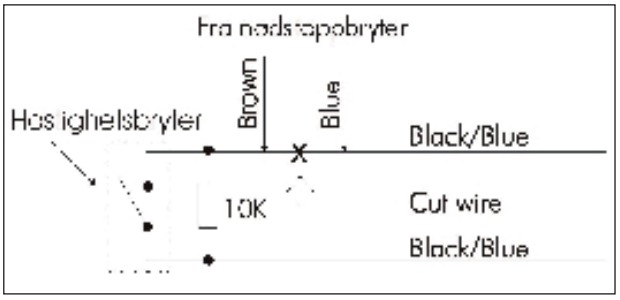

NO

Løsne ryggkappen på rullestolen. Denne er skrudd fast med 2 skruer, en på hver side av ryggkappen.
Skru fast braketten for innfestning av ledsagerstyringen. Denne skrues fast med 4 skruer til ryggrammen på rullestolen.

Skjær ut spor i ryggkappen slik at braketten for innfestning av ledsagerstyring får plass.

Monter kabelbru, på høyre side av CLAM, bruk medfølgende velcro. Koble fra joystick-kabel på CLAM, denne kobles til kabelbru.
Kort kabel (30 cm) kobles til kabelbru og til CLAM. Kabel fra løst panel kobles til kabelbru.
Riktig kjøreprogram til rullestolen må programmeres.

NB!! Rullestolen prøvekjøres,(alle bevegelser) kontroller at kabler ikke kommer i klem, slik at de kan bli skadet.

Kabel for nødstoppbryter kobles inn ved bryter for hastighetsbegrensning som sitter ved gassfjær på løftearmen. Kobles i serie med sløyfen for hastighetsbegrensning i ledningsnettet.

Ryggkappen kan nå settes på plass igjen og skrues fast. Skru fast med settskruer.

EN

Dismont the back cover on the wheelchair by removing the screws on both sides of the cover.
Mount the attendant control bracket with the enclosed screws to the back frame.

Make a cut out in the back cover, to fit the bracket.

Mount the DX- connector bridge on the right hand side of the CLAM with the enclosed pies of velcro.
Disconnect the DX joystick cable on CLAM the clam, and connect it into the DX connector bridge.
Connect the short DX cable (30cm) to the DX connect bridge and into the CLAM. Connect the cable from the actuator switch panel to the DX connector bridge.
Install the correct driving program.

NB! Don’t forget to test all movements so that no cables are squeezed and cause destructions.

Connect the Emergency-stop wire by making a serial connection with the speed reduction switch, which is located on left side of the gas-spring support for the lift actuator.

Replace the back cover, tighten with set screws.

Monteringsanvisning / Fitting Instruction
Etac Balder

Lys og blinklys I Lights and indicators

10.08.2009

HP20071094	Lys foran og bak, Balder F/L/J	Lights, Front & Rear, Balder F/L/J
HP20071095	Lys foran og bak, Blinklys, Balder F/L/J	Lights, Front & Rear w/Indicators, Balder F/L/J
HP20071096	Lys foran og bak, v/ACU3, Balder F/L/J	Lights, front and rear Balder F/L/J, w/ ACU3

Komplett lyssett, montert I Complete light kit, mounted

Frontlykt F,/J I Head light F/J

Frontlykt L I Head light L

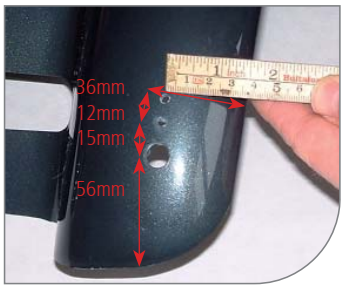

Blinklys F,/J I Indicators F/J

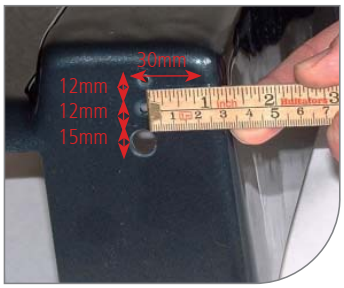

Blinklys F,/J I Indicators F/J

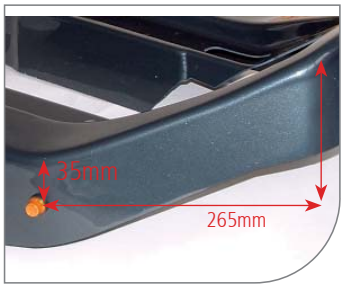

Baklykt F/J/L I Rear light F/J/L

NO

Frontlykt

Bor hull i kappe slik som anvist på bilder. Festehull lykt bores med Ø4 mm. Kabelhull bores med Ø10 mm.

Ved montering på stoler med gml. rev. av lyssett
Gamle hull borres opp til 8 mm. Plastpropper brukes for å plugge hullene.
Kabelen til frontlysene skjøtes inn på det eksisterende ledningsnettet over batterikassen.

Blinklys
Balder F/J: Bor hull i kappe slik som anvist. Festehull blinklys bores med Ø16 mm.
Balder L: Bor hull i kappe midt i "trekanten". Festehull blinklys bores med Ø16 mm.

Baklykt
Bor hull Ø14mm på linje, midt mellom, festehull for baklykt.

Ledningsnett
Ledningsnettet festes til kappen med de vedlagte festeklips.

EN

Head light

Drill holes in the body moulding, as shown in the pictures. Holes for mounting shall be drilled with Ø4 mm.
Hole for cables to be drilled with an Ø10mm.

Mounting new front light on to Balders with old revision of the light kit
Drill the old holes with an 8mm. Use the plastic plugs to cover the holes.
Fasten the cable for the new front lights on to the existing wiring above the battery case.

Indicators
Balder F/J: Drill holes in the body moulding. Use an Ø16mm to drill the mounting hole.
Balder L: Drill holes in the middle of the "triangle". Use an Ø16mm to drill the mounting hole.

Rear light
Drill an Ø14mm in linear position to the mounting holes for the rear light.

Wiring
Use the attached clips to fit the wiring to the body moulding.

Koblingsskjema I Wiring diagram

Dersom blinklys ikke skal monteres, se bort ifra disse sløyfene ved montering.
If the indicators should not be included, disregard this looped circuit when mounting the light kit.

Monteringsanvisning / Fitting Instruction
Etac Balder

Nødstoppbryter I Emergency stop switch

10.08.2009

HP20071136 Nødstoppbryter, Balder F/L/J

Emergency stop switch, Balder F/L/J

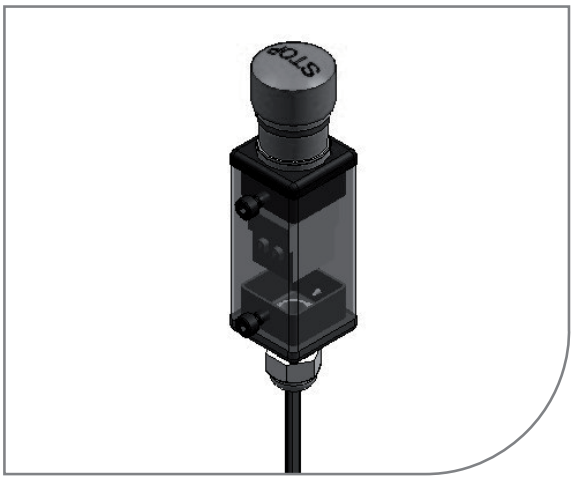

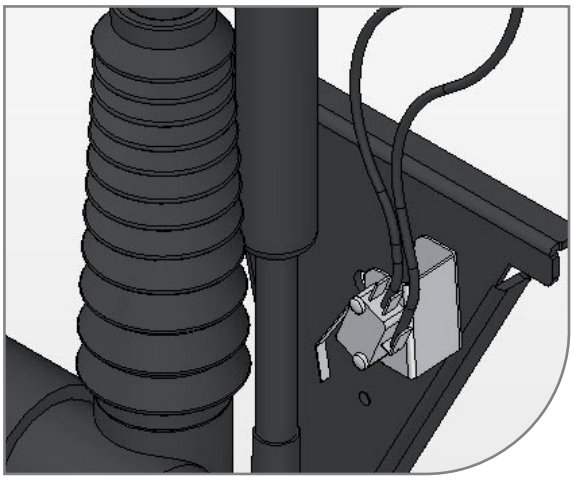

NO

Velg en hensiktsmessig plassering av nødstoppbryteren.

Strekk en kabel fra nødstoppbryteren ned til hastighetsbryteren.

Koble nødstoppbryteren inn på en av ledningene ut fra hastighetsbryteren, slik at nødstoppbryteren blir en sløyfe i serie med hastighetsbryteren.

EN

Choose a suitable location for the emergency stop switch.

Fit the cable from the emergency stop switch to the microswitch for connecting the chair's speed.

Connect the emergency stop switch onto one of the cables from the speed knob, so that the emergency stop switch forms a loop with the speed knob.

Monteringsanvisning / Fitting Instruction
Etac Balder

Oppgr.sett stolfeste F/J/L I Upgrade kit, clamp down, F/L/J

10.08.2009

10278 Oppgraderings sett, stolfeste, Balder F/L/J Upgrade kit, clamp down unit, Balder F/L/J

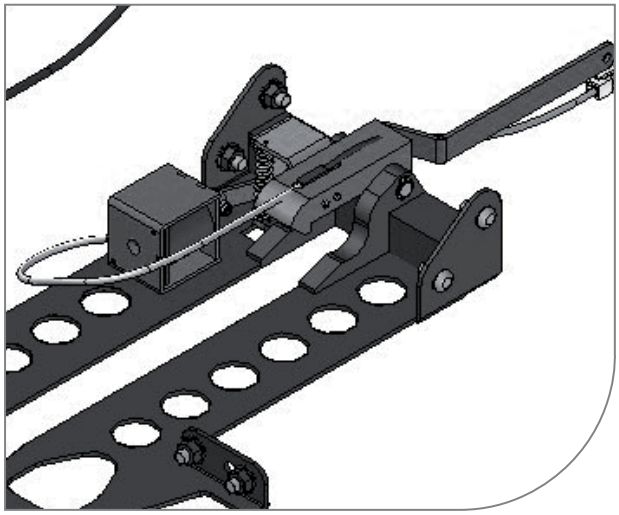

Fig 1. Funksjonstest I Function testing

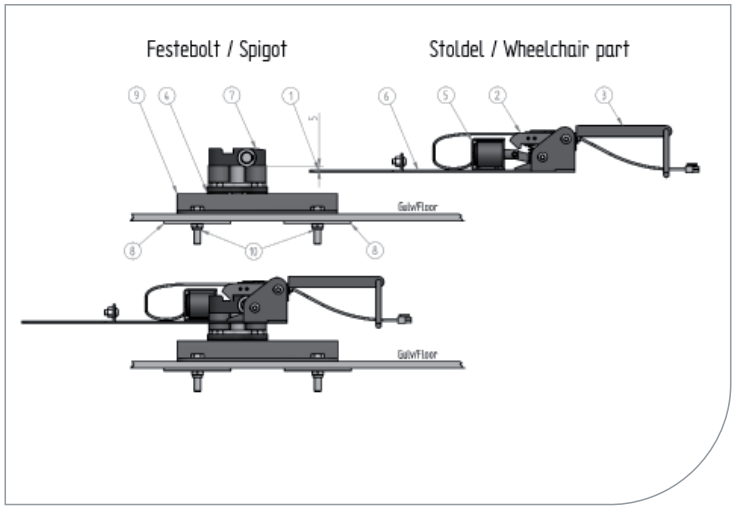

NO Demonter ryggkappe og gammelt panel. Panelet (fig. 1) monteres på ny brakett (4stk. vedlagt oppgraderingssett.) Kabel fra panelet festes med strips på armlenerøret og ledes bak til rygg.

Kabel fra panelet kobles til styringselektronikken (fig. 2) via en sekspolet Molexkontakt til styringselektronikken som plasseres under ryggkappen. Styringselektronikken tilsluttes ledningsnettet via den firepolete Molexkontakten som inneholder de tre ledningene som var koblet til det gamle panelet. Styringsselektronikken tilsluttes også ledningsnettet via den medfølgende overgang til topolet Molexkontakt for strømforsyning. Ryggkappe monteres tilbake.

NB! Kabel fra panel må festes slik at det ikke oppstår klemfare ved bruk av elektriske funksjoner eller ved oppvipp av armlener.

Elektromagnet (fig. 3) og mikrøbryter (fig. 4) demonteres fra stolfeste. Elektromagnet er montert med 2 umbraco-skruer skrudd fra undersiden av stolfeste (fig. 5). Mikrobryteren er skrudd med 2 stjerneskruer (fig. 8). Monter ny elektromagnet og mikrobryter. Ta funksjonstest.

NB! Gammel magnet og mikrobryter skal IKKE monteres med ny elektronikk.

Funksjonstest

Når rullestolen ikke står låst i festebolten skal det ikke være lys i panelet for stolfeste. Når man kjører stolen på plass i festebolten skal det være 5mm avstand mellom bildelens styreplate og festeboltens hovedhjul (fig 1 - pos 1) før festebolten går i lås bakerst i stoldelen. Når festebolten har gått i lås, skal rullestolen bli dratt ned mot underlaget slik at stolen blir mer stabil i kjøretøyet. I denne posisjonen blir mikrobryter (fig. 1 - pos2) aktivert og den grønne indikasjonslampen i panelet skal lyse. Hvis den grønne indikasjonslampen ikke lyser så er man ikke i riktig låst posisjon eller så er ikke microbryter aktivert. For å komme ut av rullestolfestet så skal man trykke på utløserknappen i 2 sekunder. Den grønne lampen vil nå begynne å blinke for å indikere at festet er aktivert. Brukeren vil nå ha to sekunder til å flyte hånden fra utløserknappen og tilbake til styrejoysticken på stol. Den røde lampen tennes nå samtidig med at festet løser ut. Den forblir i denne stilling i 3 sekunder. I løpet av denne tiden skal man kjøre ut fra festebolten og indikasjonslampen vil slukke.

Den manuelle utløseren (fig 1 - pos 3) funksjonstestes ved at man kjører rullestolen på plass i festebolten. Aktiver utløserarmen ved å trykke den ned og kjør rullestolen ut av festet mens man holder utløserarmen nede.

EN Dismount the back cover and the old panel. The panel (fig 1) shall be mounted on a new bracket (4pieces enclosed in the kit). The cable from the panel shall be fastened with strips on the arm rest pipe, and shall be leaded to the back.

The cable from the panel shall be connected to the electronics (fig. 2) with a six ways Molex contact. Shall be placed under the back cover. The electronics shall be connected to the wiring with the four way Molex contact which holds the three cables that was connected to the old panel. The electronics shall also be connected to the wiring with the enclosed transition to the two way Molex contact for power supply.

NB! It is important to fasten the cable that comes from the panel to avoid danger og damage when using the electrical functions or the flip up function for the armrests.

The electromagnet (fig 3) and the micro switch (fig 4) shall be dismounted from the clamp down unit. The electromagnet is mounted with two allen screws from underneath the clamp down unit (fig 5). The micro- switch is fastened with two star screws (fig 8). Mount the new electromagnet and microswitch. Do the function testing.

NB! Old magnet and micro switch shall NOT be combined with the new electronics.

Function testing

When the wheelchair is not locked in the spigot, no light shall be illuminated in the panel for the clamp down unit. When driving the chair on to the spigot, there shall be 5mm distance between the manoevering plate on the clamp down unit and the main wheel on the spigot (fig 1-pos1) before the spigot locks on the rear part of the clamp down unit.

EN

When the spigot is locked, the wheelchair will be pulled towards the floor so that the chair becomes more stabile in the vehicle. In this position a micro switch (fig 1-pos 2) will be activated and the green light in the indicator lamp will be illuminated. If this light is not illuminated, one are not in the correctly locked position or the micro switch is not activated. To get out of the clamp down, please press the release button for two seconds. The green light will start blinking to indicate that the clamp down unit is activated. The user will now have two seconds to move the hand from the release button and back to the joystick.

The red indicator lamp will be illuminated and the magnet on the spigot will lift the locking hook for three seconds. During these three seconds, one shall get out of the spigot and the indicator lamp will be turned off.

The manual release (fig 3 - pos3) will be tested by it's functions by driving in to the spigot. Activate the release-arm by pressing it down and holding this position while driving the wheelchair out from the spigot.

Monteringsanvisning / Fitting Instruction
Etac Balder

Emblem, refleks F/J/L, sett I Emblem, reflective F/L/J, set

10.08.2009

10957 Emblem, refleks F/J/L, sett Emblem, reflective F/L/J, set

Balder F/J

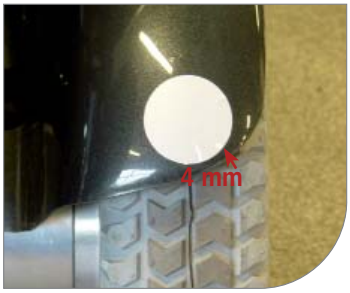

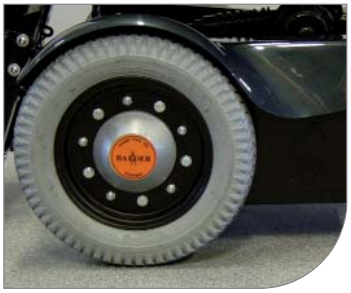

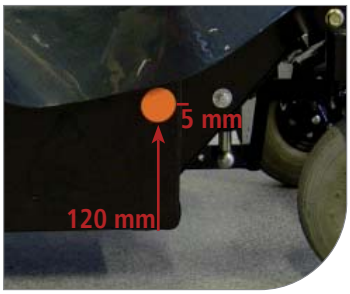

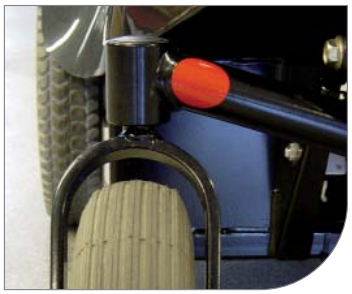

Balder L

NO

Balder F/J

Refleksene i front skal monteres slik at senter på refleksene følger senterlinjen på dekkmønsteret.
Det skal være 4 mm avstand til kanten på kappen.

Refleksene på siden monteres sentrert i hjul, samt på rullestolchassiet.

Reflekser bak monteres på bakstillingen.

Balder L

Refleksene i front monteres på forstillingen, slik at refleksene følger senterlinjene på dekkmønsteret.

Refleksene på siden monteres sentrert på hjul, samt på rullestolchassiet.

Reflekser bak monteres på kappen, slik at senter på refleksene følger senterlinjen på dekkmønsteret.
Det skal være 4 mm avstand til kanten av kappen.

EN

Balder F/J

The center of the reflectors in front shal correspond to the center line of the texture of the wheels.
There shall be 4 mm between the emblem and the edge of the moulding.

The reflectors on the side of the chair shall be centered in the wheel hub, and on the chassis.

The rear reflectors shall be mounted on the rear carriage.

Balder L

The center of the reflectors in front shall correspond to the center line of the texture of the wheels.

The reflectors on the side of the chair shall be centered in the wheel hub, and on the chassis.

The rear reflexes shall be mounted on the body moulding, so that the center of the reflectors correspond to the texture of the wheels.
There shall be 4 mm between the emblem and the edge of the moulding.

Monteringsanvisning / Fitting Instruction
Etac Balder

Rullestolfeste I Clamp down unit

10.08.2009

HP20071075	Rullestolfeste, Stoldel m/panel, F/J	Clamp down unit, wheelchair unit incl panel, F/J
HP20071076	Rullestolfeste, Bildel, F/J	Clamp down unit, spigot unit, F/J

Balder F/J

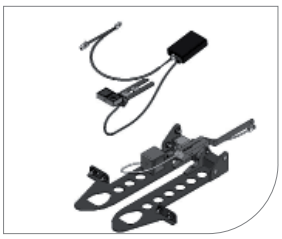

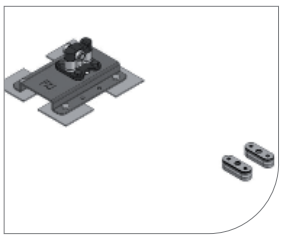

Balder L

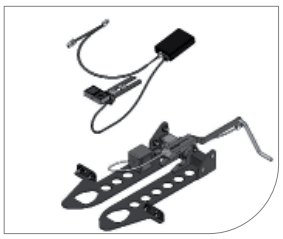

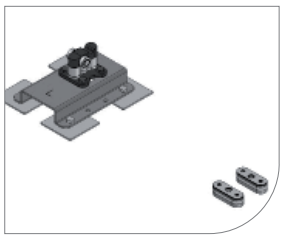

Plassering av festebolt I Location of the spigot

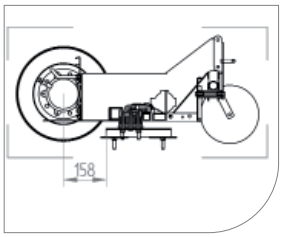

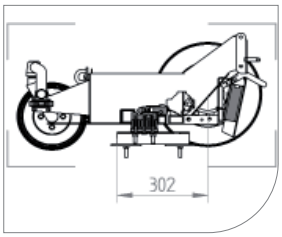

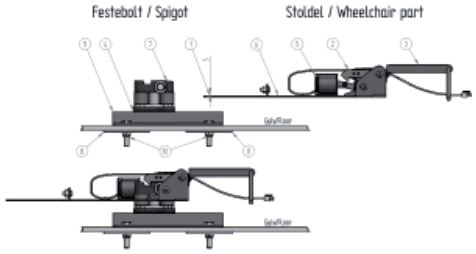

El. skjema I Wiring diagram

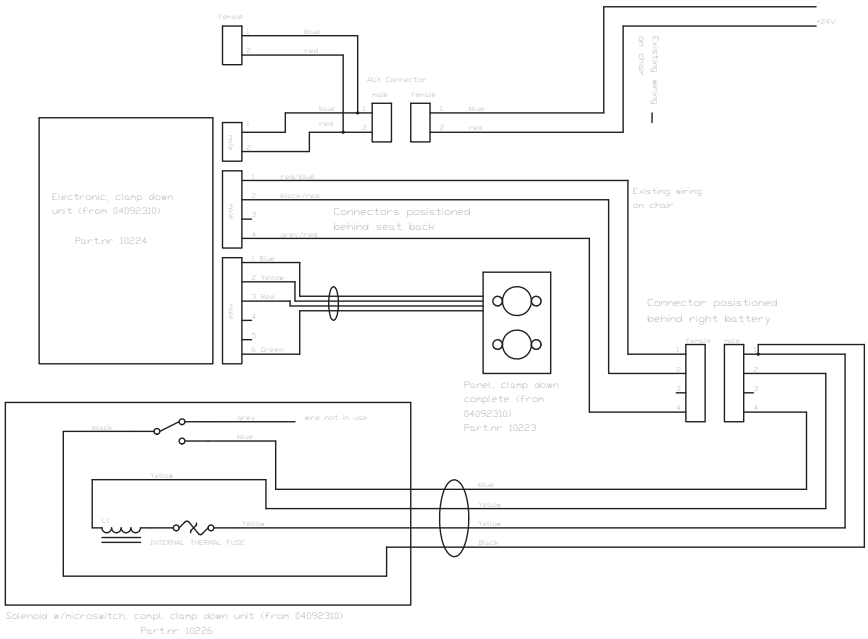

NO

Panel

Kabel fra panelet kobles til styringselektronikken (fig. 2) via en sekspolet Molexkontakt som plasseres under ryggkappen. Styrings-elektronikken tilsluttes ledningsnettet via den firepolete Molexkontakten som inneholder tre ledninger. Styringsselektronikken tilsluttes også ledningsnettet via den medfølgende overgang til topolet Molexkontakt for strømforsyning. Ryggkappe monteres tilbake.

NB! Kabel fra panel må festes slik at det ikke oppstår klemfare ved bruk av elektriske funksjoner eller ved oppvipp av armlener.

Stoldel

Demonter hovedkappe og koble fra batterier. Batteriene fjernes fra chassis. Demonter den manuelle utløseren på stoldelen (3).

Stoldelen monteres med 8 stk. M8x16 umbrako linseskruer og 8 stk. M8 durlock muttere. Stoldelen skal ligge horisontalt med underkant av chassis på rullestolen. Monter den manuelle utløseren tilbake på låsekroken. Kabel fra stoldel kobles til det eksisterende ledningsnettet via en fireveis Molex kontakt med tre plinter som man finner i rommet bak det høyre batteriet. Kabelen fra stoldelen føres gjennom hull i chassiset til rommet bak batteriet. Strips fast kabel, sjekk at det ikke oppstår noe klemfare ved bruk av elektriske funksjoner eller den manuelle utløseren. Monter tilbake batterier, koble opp batteriene og monter kappe.

NB! Det må sjekkes at det ikke er klemfare og at låsekroken kan bevege seg fritt ved hjelp av den manuelle utløseren.

Festebolt

Prøveplassering av festebolten i kjøretøyet må gjøres før selve monteringen. Plasser rullestolen i den beste posisjonen for brukeren, plasser festebolten inn i stoldelen i låst posisjon og marker posisjonen av festebolten med tape, tusj eller lignende.

Festebolten monteres med 4 stk. M10x50 bolter og 4 stk. M10 nylock muttere (10) gjennom gulvet på bilen, samt forsterkningsplater på undersiden av gulvet. Det er mulig å bruke andre lengder på skruer ved behov, men disse må ha en minimum fasthetsklasse på 8.8. Festeboltens bunnplate (9) og øvre del av festebolten (7) kan vries 180° i forhold til hverandre hvis det er plass-problemer ved montering. Festebolten og rullestolen skal posisjoneres så parallelt med underlaget som mulig. Dette gjøres ved å shimse opp mellom festebolt og gulv, og eventuelt under hjulene på rullestolen. NB! Det er meget viktig at rullestolen har riktig avstand til underlaget (se innjustering).

Innjustering

Dersom stolen er utstyrt med lufthjul, er det viktig å påse at det er riktig lufttrykk i hjulene: 30PSI i de store hjulene, og 50PSI (Balder F)/ 40PSI (Balder L) i de små hjulene.Avstanden mellom stoldelens styreplate (6) og festeboltens hovedhjul (7) skal være 5mm før styreplaten går i låsestilling. Dette justeres ved å fjerne eller legge til flere skiver (4) mellom festeboltens øvre del (7) og bunnplaten (9)

NB! Det er meget viktig at festebolten er riktig innjustert i forhold til styreplaten for at rullestolfeste skal ha riktig funksjon.

NB! Det er forskjellig høyde på bunnplaten(9) for Balder L (43mm) og Balder F (31mm), disse skal ikke brukes om hverandre.

Funksjonstest

Når rullestolen ikke står låst i festebolten skal det ikke være lys i panelet for stolfeste. Når man kjører stolen på plass i festebolten skal det være 5mm avstand mellom bildelens styreplate og festeboltens hovedhjul (1) før festebolten går i lås bakerst i stoldelen. Når festebolten har gått i lås skal rullestolen bli dratt ned mot underlaget slik at stolen blir mer stabil i kjøretøyet. I denne posisjonen blir mikrobryter (2) aktivert og den grønne indikasjonslampen i panelet skal lyse. Hvis den grønne indikasjonslampen ikke lyser så er man ikke i riktig låst posisjon eller så er ikke microbryteren aktivert. For å komme ut av rullestolfeste så skal man trykke på utløserknappen i 2 sekunder. Den grønne lampen vil nå begynne å blinke for å indikere at festet er aktivert. Brukeren vil nå ha to sekunder til å flytte hånden fra utløserknappen og tilbake til styre-joysticken på stol. Den røde lampen tennes nå samtidig med at festet løser ut. Den forblir i denne stilling i 3 sekunder. I løpet av denne tiden skal man kjøre ut fra festebolten og indikasjons-lampen vil slukke. Den manuelle utløseren (3) funksjonstestes ved at man kjører rullestolen på plass i festebolten. Aktiver utløserarmen ved å trykke den ned og kjør rullestolen ut av festet mens man holder utløserarmen nede.

Feilsøking

Grønn indikator lampe på panelet lyser ikke

Microbryter under låsekrok er ikke aktivert.

- det er ikke riktig høyde mellom festebolt og styreplaten (se innjustering)
- rullestolen er ikke kjørt i riktig låseposisjon på festebolten.
- mikrobryter er defekt. Sjekkes ved å prøveaktivere med finger under låsekrok. Det er mulig å justere armen på mikrobryteren litt ved å bøye den litt ned.
- elektriske tilkoblinger er feil tilkoblet.
- defekt sikring (10A) i styreelektronikk for stolfeste.

Det er ikke mulig å kjøre inn i festebolt

Høydeforskjell mellom festebolt og stoldelen:

- feil lufttrykk i dekkene
- feil høyde mellom festebolt og stoldelen (se innjustering)

Det er ikke mulig å komme ut av festebolten

Det lyser ikke i panelet.

- se grønn indikatorlampe lyser ikke.

Defekt magnet

- se grønn indikatorlampe lyser ikke.
- magnet er defekt. Sjekkes ved å prøveaktivere mikrobryter med fingeren når stolen er frakoblet festebolten. Det skal da lyse i den grønne indikator lampen. Aktiver utløserknappen på panelet. Magnet er sannsynligvis defekt hvis låsekroken ikke løfter seg.

Advarsel

Elektromagnet: Hvis man feiler på å komme ut av stolfestet vil man etter fem forsøk få en rød blinkende lampe i 90 sekunder. Stolfestet vil være inaktiv i denne periode. Dette for å forhindre overoppheting av utløser solenoid.

Etter 90 sekunder vil stolfestet igjen være klart til bruk. Benytt eventuelt den manuelle utløseren for å komme ut av festet i løpet av denne tiden.

Godkjenning

Stolfestet er godkjent i.h.t ISO 7176/19.

EN

Panel

The cable from the panel shall be connected to the electronics (fig. 2) with a six ways Molex contact. Shall be placed under the back cover. The electronics shall be connected to the wiring with the four way Molex contact which holds three cables. The electronics shall also be connected to the wiring with the enclosed transition to the two way Molex contact for power supply.

NB! It is important to fasten the cable that comes from the panel to avoid danger og damage when using the electrical functions or the flip up function for the armrests.

Clamp down unit

Remove the main cover and disconnect the batteries. The batteries must be removed from the chassis. Dismount the manual release (3) on the clamp down. The clamp down unit shall be mounted with eight M8x16 umbraco lensscrews and eight M8durlock nuts. The clamp down unit shall be placed horizontally to the lower edge of the wheelchair's chassis. Mount the manual releaser back on the lock hook. The cable from the clamp down unit shall be connected to the existing wiring with a four way Molex contact with three plinths situated in the rear of the right hand side battery. The cable from the clamp down unit must be lead through a hole in the chassis into the room behind the battery.

Fasten the cable with strips, and make sure there are no danger of damage when using electrical functions or the manual release. Set the batteries back into their position, assemble them and put the cover back on again.

NB! Make sure to avoid danger of injury, and that the lock hook can move easily when using the manual releaser.

Spigot

Do some testing for where to place the spigot before you do the final mounting. Place the wheelchair into the best possible position for the user, set the spigot into the locked position in the clamp down unit and mark the position for the spigot. The spigot shall be mounted with four M10x50 bolts and four M10 nylock nuts (10) through the car's floor, plus washers to be mounted under the car's floor. It is possible to use other lengths on the screws if needed, but they must have a minimum strength class of 8,8. Two washers (8) must be mounted under the car's floor.

The lower plate on the spigot (7) can be twisted 180° if there are problems getting enough space when mounting it. The clamp down and the spigot shall be positioned as parallell to the base as possible. This is done by building up between the spigot and the floor, and possibly under the wheels on the wheelchair.

NB! It is important that the wheelchair has the correct distance to the base (see adjustment).

Adjustment

If the chair has wheels filled with air, it is important to make sure they have the correct air pressure: 30 PSI in the big wheels and 50 PSI (Balder F)/ 40 PSI (Balder L) in the small wheels. The distance between the manoeuvring plate (6) and the spigot's main wheel (7) shall be 5mm before the manoeuvering plate goes into the locked position. This is adjusted by removing or adding washers (4) between the spigot's upper part (7) and the lower plate (9).

NB! It is very important that the spigot is correctly adjusted according to the manoeuvring plate, for the wheelchair to have the correct function.

NB! It is variable height for the lower plate (9) for Balder L (43mm) and Balder F (31mm), these shall not be mixed.

Function testing

When the wheelchair is not locked in the spigot, no light shall be illuminated in the panel for the clamp down unit. When driving the chair on to the spigot, there shall be 5mm distance between the manoevering plate on the clamp down unit and the main wheel on the spigot (1) before the spigot locks on the rear part of the clamp down unit. When the spigot is locked, the wheelchair will be pulled towards the floor so that the chair becomes more stabile in the vehicle. In this position a micro switch (2) will be activated and the green light in the indicator lamp will be illuminated. If this light is not illuminated, one are not in the correctly locked position or the micro switch is not activated. To get out of the clamp down, please press the release button for two seconds. The green light will start blinking to indicate that the clamp down unit is activated. The user will now have two seconds to move the hand from the release button and back to the joystick. The red indicator lamp will be illuminated and the magnet on the spigot will lift the locking hook for three seconds. During these three seconds, one shall get out of the spigot and the indicator lamp will be turned off. The manual release (3) will be tested by it's functions by driving in to the spigot. Activate the release arm by pressing it down and holding this position while driving the wheelchair out from the spigot.

Trouble shooting

Green indicator lamp on the panel is not illuminated

The microswitch under the locking hook is not activated.

- the correct height between the spigot and the manoeuvering plate is not achieved (see adjustment)
- the chair in not in the correct locked position on the spigot
- the micro switch is defect. This can be tested by test-activating it by putting a finger under the locking hook. It is pos sible to adjust the arm on the microswitch by bending it a little bit down
- the electrical connections are incorrectly connected
- defect fuse (10A) in the electronics for the clamp down unit

It is not possible to drive into the spigot

Height difference between the spigot and the clamp down

- incorrectly air pressure in the tyres
- incorrectly height between the spigot and the clamp down unit (see adjustment)

It is not possible to get out of the spigot:

The panel is not illuminated

- see green indicator lamp is not illuminated

Defect magnet

- see green indicator lamp is not illuminated
- the magnet is defect. Can be checked by test-activating the microswitch with the finger when the chair is not connected to the spigot. The green indicator lamp will then be illuminated. Activate the release button on the panel. The magnet is probably defect if the locking hook does not raise.

Warning

Electro magnet:

If one fail to get out of the spigot, a red light will show for 90 seconds.

The clamp down unit will be inactive during this period. This will avoid overheating of the release solenoid.

After 90 seconds, the clamp down unit will be ready for use.

During this period, the manual releaser can be used to get out of the spigot.

Approval

The clamp down unit for Balder F/J and L is approved according to ISO 7176/19.

Monteringsanvisning / Fitting Instruction
Etac Balder

Rygg, chassis, glidefunksjon I Back, chassis, anti shear

10.08.2009

HP20071194	Rygg, Glidefunksjon, Balder F/L/J240	Back,anti shear function, Balder F/L/J 240
HP20071195- HP20071200	Rygg, Chassis, Comfort 1-6	Back, chassis, comfort 1
HP20071225	Rygg, Chassis, J240	Back, chassis, J240

Glidefunksjon I Anti shear function

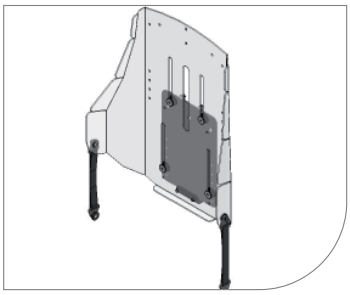

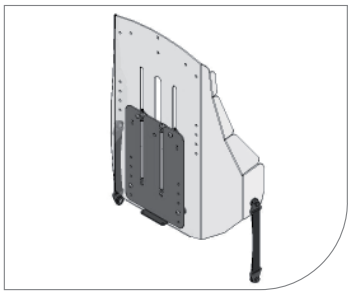

Rygg, chassis I Back, chassis

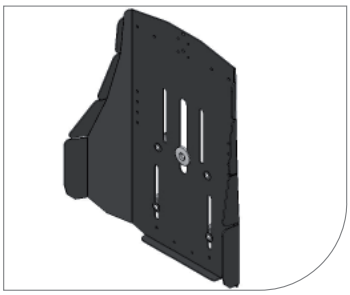

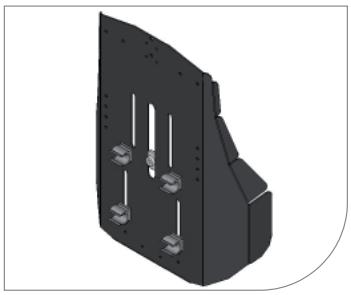

Rygg, chassis, J240 I Back, chassis, J240

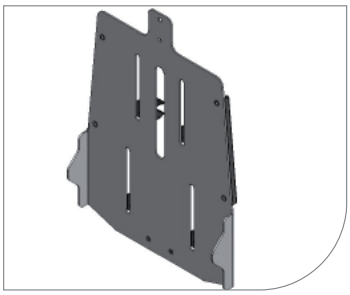

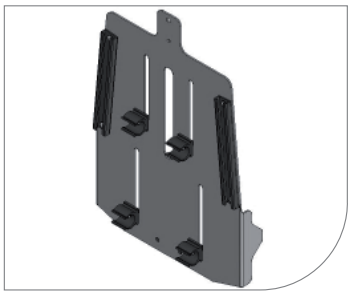

NO

Gliderygg

Løsne skruen som sitter midt på øvre tverrør på ryggrammen.

Sjekk om de nedre klipsene på glideryggenheten er riktig plassert i forhold til akslingen på ryggrammen. Klipsene må plasseres riktig. Press glideryggenheten på ryggrammen. Press først på de nedre klipsene, deretter de øvre klipsene. Skruen skal gå gjennom hull i glideryggenheten, festes i øvre tverrør på ryggrammen.

Montering av glideryggsreim på comfort 1-6:

Monter glideryggsreimen ved å måle 100 mm fra ryggrammens hengslingspunkt og ut på setechassis bakkant. Mål deretter 15 mm opp på siden av setechassis. Bor et 6mm hull i dette krysningspunktet og monter glideryggsreimen i nedre festehull med medfølgende skruer.

Montering av glideryggsreim på J240:

Monter glideryggsreimen i skinnen under setechassis ved å måle 100mm fra ryggrammens hengslingspunkt og ut på skinnens bakkant. Fest ene enden av reimen med medfølgende firkantmutter og skruer.

Ryggen kjøres nå ned i horisontal stilling. Trykk glideryggen helt sammen og stram opp glideryggsreimen, merk av på siden av ryggchassis ved å benytte reimens øvre festehull. Bor et 6mm hull og fest reimen med medfølgende skruer.

Sjekk, ved å prøvekjøre ryggen, at den løper fritt i glidesporene og at den ikke overbelaster ryggchassis.

Rygg, chassis

Løsne skruen som sitter midt på øvre tverrør på ryggrammen. Sjekk om de nedre klipsene på ryggchassiset er riktig plassert i forhold til akslingen på ryggrammen. Klipsene må plasseres riktig. Press ryggchassiset på ryggrammen. Press først på de nedre klipsene, deretter de øvre klipsene. Skruen festes med skive i øvre tverrør på ryggrammen

EN

Anti shear function

Undo the screw on the middle of the cross tube on the back frame. Make sure that the lower clips on the anti shear unit is placed correctly to the shaft on the back frame. It is important the the clips are placed correcty. Push the anti shear on to the back frame. Start with the lower clips first, and then the upper ones. Put the screw in the hole at the anti shear unit, and tighten it on to the cross tube on the back frame.

Mounting the anti shear strap on comfort 1-6

Install the anti shear strap by measure 100 mm from the back frame's hinge point, and out on the seat chassis. Measure 15 mm from bottom of seat chassis an up and drill a 6mm hole in this cross-point. Mount the anti shear strap with the enclosed screws.

Mounting the anti shear strap on J240

Install the anti shear strap in the profile under the seat frame by measure 100 mm from the back frame's hinge point, and out on the seat chassis. Mount the anti shear strap with the enclosed square nut and enclosed screws.

Move the back to horizontal position, press the anti shear back fully inn, and tight up the strap,

Make a mark on the anti shear back side wing by using the strap fixing point. Drill a 6mm hole and mount the strap with the enclosed screws.

Back, chassis

Undo the screw on the middle of the cross tube on the back frame. Make sure that the lower clips on the anti shear unit is placed correctly to the shaft on the back frame. It is important the the clips are placed correcty. Push the anti shear on to the back frame. Start with the lower clips first, and then the upper ones. Tighten the screw and the washer on to the cross tube on the back frame.

Monteringsanvisning / Fitting Instruction
Etac Balder

Setestabilisering I Seat stabilizer

10.08.2009

HP20071141 Setestabilisering, Balder F Seat stabilizer unit, Balder F

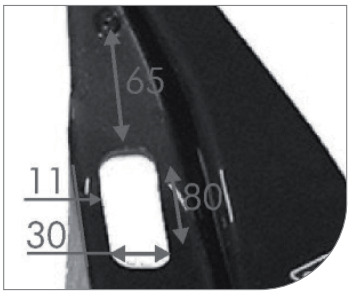

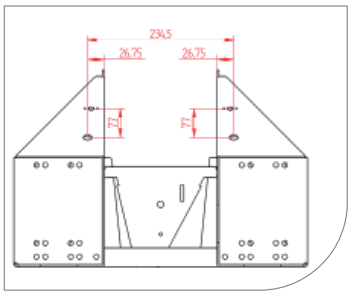

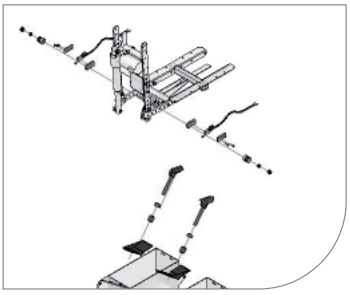

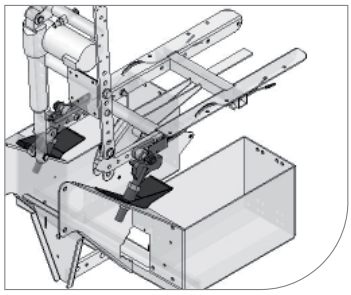

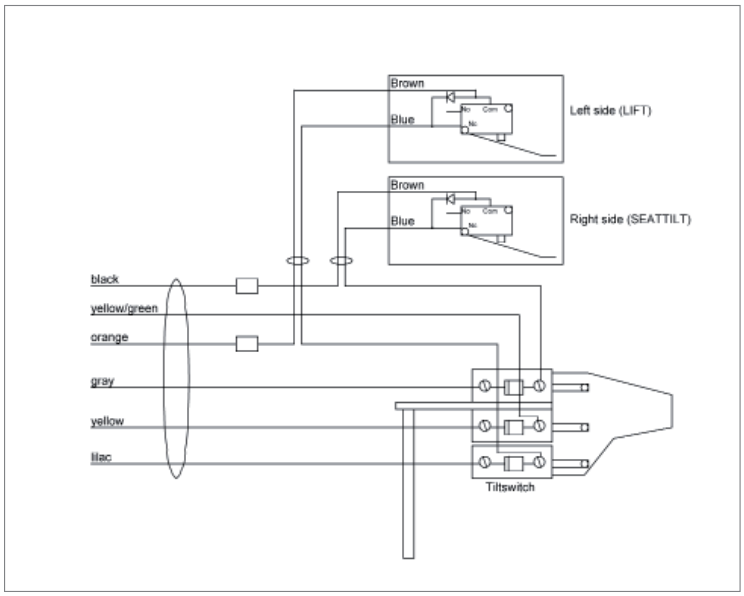

NO

Demonter kappen på rullestolen. Skjær hull i kappen, slik som vist på bildet.

Bor hull i chassis. Hullet skal være Ø 14mm.
NB! Det er viktig at hullene blir plassert riktig.

Monter enhetene på seterammen. Monter enheten på chassis.

Skjema viser kobling av brytere.

Juster til riktig sittehøyde før kappen monteres. Justeringen utføres ved å bevege enheten på chassiset opp/ned ved hjelp av mutteren.
NB! Kontroller at senteravstanden er 234,5mm når setestabiliseringen er aktiv.

Monter kappen på stolen igjen.

EN

Remove the body moulding. Cut holes in the moulding, as shown in the picture.

Drill holes in the chassis. The holes shall be Ø 14mm.
Note! It is important that the holes are placed according to the measurements in the picture.

Assemble the units on to the seat frame. Mount the unit on to the chassis.

The diagram shows the connection for the switches.

Adjust to the correct height before you replace the moulding.
The adjustment should be done by moving the unit up/down by using the nuts.
Note! Make sure the centre distance is 234,5mm when the seat stabilizer is activated.

Put the body moulding back on the chair.

Monteringsanvisning / Fitting Instruction
Etac Balder

Speil, Balder F/L/J I Mirror, Balder F/L/J

10.08.2009

HP20071137-38 Speil, Balder F/L/J Mirror, Balder F/L/J

NO

Løsne firkantmuttrene slik at det er mulig å tre dem inn i det nederste sporet på armleneputen.

Monter speilbraketten på armlenet. Skru fast begge skruene.

Tilpass speilet ved hjelp av låsemutter og å vri speilet i ønsket posisjon.

EN

Loosen the square nuts so that it is possible to slide the square nuts into the lowest channel on the armrest pad.

Mount the mirror bracket to the armrest. Fasten both the screws.

Adjust the mirror with the lock nut, turning the mirror to the desired position.

Monteringsanvisning / Fitting Instruction
Etac Balder

Støtteputer, kne/lår I Suport pads, knee/thighs

10.08.2009

BALDER

HP20071125 Støtteputer, Kne/Lår, 10x15 Comfort Support Pads, Knee/Thigh, 10x15 Comfort

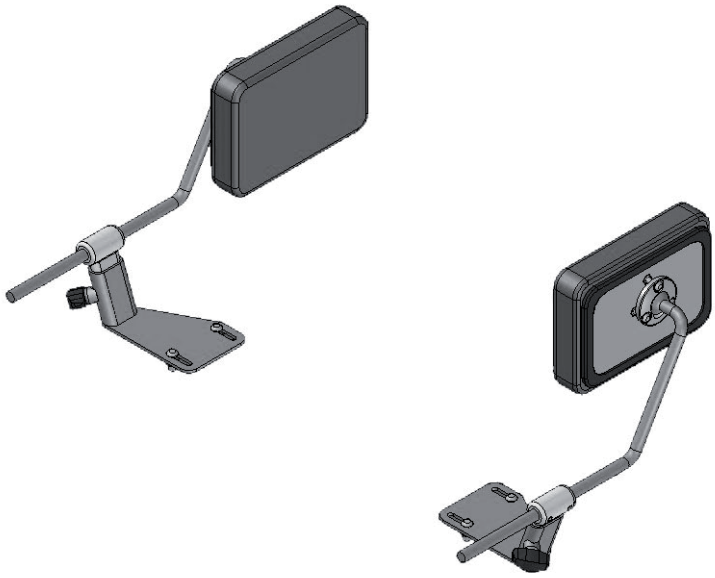

NO

Ta ut sitteputen

Bestem hvilke hull festebraketten til lår-/knestøtten skal sitte i. Merk av hullene

Bor opp hullene gjennom setechassiet. Skru fast festebrakettene til lår-/knestøtten.

Monter putene til kne/lårstøtte.

EN

Remove the seat cushion.

Decide which holes on the seat base will be used to mount the fixing bracket for the thigh/ knee pads.

Mark the holes and drill the holes through the chassis. Fasten the fixing brackets for the thigh/knee pads and mount the pads.

Monteringsanvisning / Fitting Instruction
Etac Balder

Støtteputer rygg I Support pads, seat back

10.08.2009

HP20071114	Støtteputer, Rygg, Rød, 6x11 Junior	Support Pads, Seat Back, Red, 6x11 Junior
HP20071115	Støtteputer, Rygg, Blå, 6x11 Junior	Support Pads, Seat Back, Blue, 6x11 Junior
HP20071116	Støtteputer, Rygg, Grønn, 6x11 Junior	Support Pads, Seat Back, Green, 6x11 Junior
HP20071117	Støtteputer, RYgg, 8x11 Comfort 1-3	Support Pads, Seat Back, 8x11 Comfort 1-3
HP20071118	Støtteputer, Rygg, 10x15 Comfort 4-6	Support Pads, Seat Back, 10x15 Comfort 4-6

Balder Junior

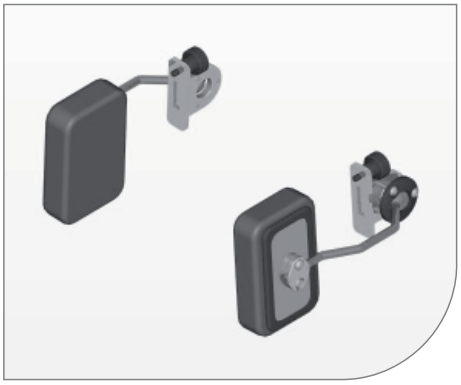

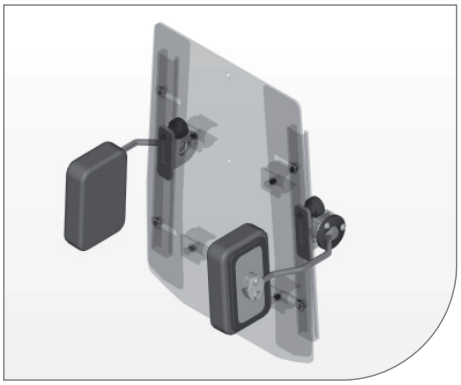

Comfort 1-6

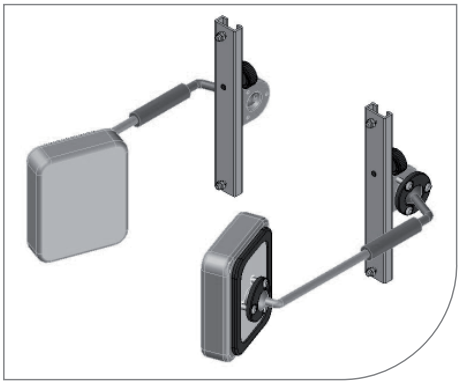

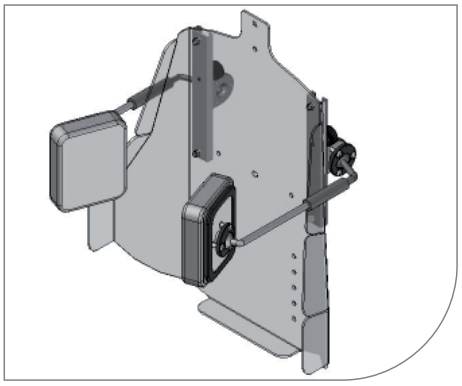

NO

Balder Junior leveres med festeskinner for sidestøtter som standard.
For comfort 1-6 monteres skinner i ferdig borede hull i rygg.

Innfestning for støtteputene tres ned på skinnene og skrus til riktig høyde.
Ved montering av stang for støtteputer, Comfort 1-6, pass på at settskruer vender nedover.
Tilpass vinkel og høyde for optimal comfort.

Dersom stolen er utrustet med oppvippbare armlener, monteres sidestøttene slik at armlenene kan vippes opp.

EN

Balder Junior is, as a standard, delivered with rails for support pads.
For Comfort 1-6, the rails shall be mounted in the ready-made holes on the back.

Slide the support pad fixings on to the rails, tighten the screws when the height is correct.
When mounting the bar for support pads, Comfort 1-6, make sure the set screws face downwards.
Adjust the height and angle to obtain maximum comfort.

If the chair has flipable armrests, make sure the support pads are mounted so that the flipable function is maintained.

Monteringsanvisning / Fitting Instruction
Etac Balder

Timeteller Balder F/L/J I Hourcounter, Balder F/L/J

10.08.2009

HP20071142 Timeteller, Balder F/L/J Hourcounter, Balder F/L/J

1.

2.

3.

NO

Monteringsveiledning av timeteller uten spesialverktøy.

1. For å få montert telleverket må det skjæres et rektangulært hull på bakre del av plastdekslet som omslutter løftearmen. Dette hullet må skjæres så nøyaktig som mulig etter telleverkets mål og form. Når telleverket settes ned i hullet vil to låsemothaker låse telleverket på plass. Når kabelen strekkes fra timetelleren til v. motorkabel følges kabelbanen via v. batterikasse.

2. For å koble timetelleren til motorkabelen må isolasjonen på motorkabelen splittes opp ca. 2 cm. Den gule og den hvite ledningen fra motorkabelen klippes av og avmantles i begge ender ca. 5mm. Ledningen fra timetelleren føres inn gjennom gummihetten til motorkabelen fra oversiden. Koble så en av kablene fra timetelleren sammen med en av kablene fra motorbremsen (gul eller hvit) i den blå skjøtemuffen. Koble deretter den andre enden av gul eller hvit kabel i andre enden av skjøtemuffen. Pass på her at gul eller hvit kabel stemmer sammen. Bruk samme prosedyre for begge motorbremskabler.

3. Når kablene er koblet sammen, danderes kabelen slik at gummihetten for motorkabel kan skyves på plass over kontakten igjen. Om nødvendig bruk tape for å sikre gummihetten i å skli.

Motorkontakten settes på plass igjen i powermodulen på vanlig måte.

EN

Fitting instructions for counter without any special tools

1. To mount this counter you need to cut a rectangular hole in the plastic cover for the lift arm. This hole must be cut accurate to fit the shape of the counter body which has locking devices. Lead the cable from the counter through the left battery box together with the motor cables.

2. To connect the counter to the motor cable you have to split the isolation on the motor-cable about 2 cm to release enough cable to make a joint. The white and the yellow cable have to be cut and the isolation should be removed about 5 mm in both ends. Lead the cable from the counter through the top of the rubber cowl. Now, connect one of the cables from the counter to one of the cables from the motor-break, (yellow ore white) in a socket. Be sure that the yellow and white cable is connected in the correct socket. Use the same procedure for both motor-brake cables.

3. When the cables are connected, put the rubber-cowl on place over the contact. If necessary use tape to secure the rubber-cowl. The motor-cable can now be connected to the power-module again.